AF Nikkor 50mm f/1.8D

Nikon

使用説明書
Instruction Manual
Bedienungsanleitung
Manuel d'utilisation
Manual de instrucciones
Manuale di istruzioni
使用说明书
使用說明書

Jp En De Fr Es It Ck Ch

使用説明書の内容が破損などによって判読できなくなったときは、当サービス機関にて新しい使用説明書をお求めください（有料）。

No reproduction in any form of this manual, in whole or in part (except for brief quotation in critical articles or reviews), may be made without written authorization from NIKON CORPORATION.

NIKON CORPORATION
FUJI BLDG., 2-3, MARUNOUCHI 3-CHOME, CHIYODA-KU,
TOKYO 100-8331, JAPAN

TT5F02 (80)

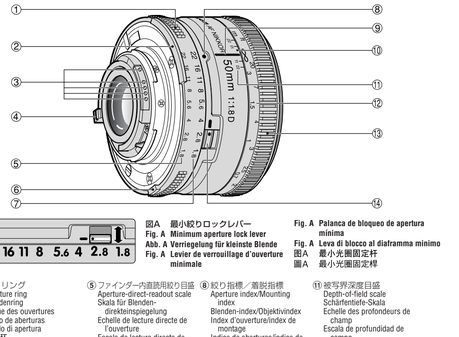

図A 最小絞りロックレバー
Fig. A Minimum aperture lock lever
Abb. A Verriegelung für kleinste Blende
Fig. A Levier de verrouillage d'ouverture minimale
Fig. A Palanca de bloqueo de apertura mínima
Fig. A Leva di blocco al diaframma minimo
图A 最小光圈固定杆
圖A 最小光圈固定桿

① 絞りリング
Aperture ring
Blendenring
Bague des ouvertures
Anillo de aperturas
Anello di apertura
光圈环
光圈環

② 露出計連動ガイド
Meter coupling ridge
Steuerkurve
Index de couplage du posemètre
Protuberancia de acoplamiento al exposímetro
Indice di accoppiamento dell'esposimetro
測光素精合脊
測光表耦合脊

③ CPU信号接点
CPU contacts
CPU-Kontakte
Contacts CPU
Contactos CPU
Contatti CPU
CPU触点
CPU觸點

④ 開放F値連動ガイド
Aperture indexing post
Anschlag für Blendenkupplung
Douille d'indexation d'ouverture
Poste de índice de apertura
Perno per misurazione dell'apertura
光圈指示位
光圈指示位

⑤ ファインダー内蔵跳用絞り目盛
Aperture-direct-readout scale
Skala für Blenden-direkteinspiegelung
Echelle de lecture directe de l'ouverture
Escala de lectura directa de apertura
Scala di lettura diretta delle aperture
光圈直接读取刻度
光圈直接讀取刻度

⑥ 最小絞り信号ガイド（EE連動ガイド）
Minimum aperture signal post (EE servo coupling post)
Signalstift für kleinste Blende (Kupplungsstift für automatische Blendensteuerung)
Levier de signal d'ouverture minimale (levier de servo couplage EE)
Borne de señal de abertura mínima (Borne de acoplador EE)
Attacco di segnale di apertura minima (attacco per accoppiamento EE servo)
最小光圈确认位（EE伺服耦合位）
最小光圈確認位（EE伺服耦合位）

⑦ 絞り目盛
Aperture scale
Blendenskala
Echelle des ouvertures
Escala de apertura
Scala delle aperture
光圈刻度
光圈刻度

⑧ 絞り指標／着脱指標
Aperture index/Mounting index
Blenden-index/Objektivindex
Index d'ouverture/Index de montage
Indice de aberturas/Indice de monturas
Indice delle aperture/Indice di montaggio
光圈标志／安装标志
光圈標誌／安裝標誌

⑨ 距離目盛基準線
Distance index line
Entfernungs Indexlinie
Ligne de repère des distance
Línea indicadora de distancias
Contrassegno distanza
距离标线
距離標線

⑩ 赤外指標
Infrared compensation index
Infrarot-Kompensationsindex
Repère de mise au point en infrarouge
Indicador de enfoque infrarrojo
Indice di compensazione per infrarossi
红外线补偿指示
紅外線補償指示

⑪ 被写界深度目盛
Depth-of-field scale
Schärfentiefe-Skala
Echelle des profondeurs de champ
Escala de profundidad de campo
Scala della profondità di campo
景深刻度
景深刻度

⑫ 距離目盛
Distance scale
Entfernungsskala
Echelle des distances
Escala de distancias
Scala delle distanze
距离刻度
距離刻度

⑬ フォーカスリング
Focus ring
Entfernungseinstellring
Bague de mise au point
Anillo de enfoque
Anello di messa a fuoco
对焦环
對焦環

⑭ 最小絞りロックレバー
Minimum aperture lock lever
Verriegelung für kleinste Blende
Levier de verrouillage d'ouverture minimale
Palanca de fijación de apertura mínima
Leva di blocco di apertura minima
最小光圈锁定杆
最小光圈鎖定桿

安全上のご注意

ご使用の前に「安全上のご注意」をよくお読みのうえ、正しくお使いください。この「安全上のご注意」は、製品を安全に正しく使用していただき、あなたや他の人々への危害や財産への損害を未然に防止するために、重要な内容を記載しています。お読みになった後は、お使いになる方がいつでも見られる所に必ず保管してください。なお、カメラ本体の使用説明書に記載されている「安全上のご注意」もあわせてお読みください。

表示について

表示と意味は次のようになっています。

⚠警告　この表示を無視して、誤った取り扱いをすると、人が死亡または重傷を負う可能性が想定される内容を示しています。

⚠注意　この表示を無視して、誤った取り扱いをすると人が傷害を負う可能性が想定される内容および物的損害の発生が想定される内容を示しています。

お守りいただく内容の種類を、次の絵表示で区分し、説明しています。

絵表示の例

△記号は、注意（警告を含む）を促す内容を告げるものです。図の中や近くに具体的な注意内容（左図の場合は感電注意）が描かれています。

⃠記号は、禁止（してはいけないこと）の行為を告げるものです。図の中や近くに具体的な禁止内容（左図の場合は分解禁止）が描かれています。

●記号は、行為を強制すること（必ずすること）を告げるものです。図の中や近くに具体的な強制内容（左図の場合は電池を取り出す）が描かれています。

⚠ 警 告

分解したり修理・改造をしないこと（分解禁止）
感電したり、異常動作をしてケガの原因となります。

落下などによって破損し、内部が露出したときは、露出部に手を触れないこと（接触禁止）
感電したり、破損部でケガをする原因となります。
カメラの電池を抜いて、販売店または当社サービス機関に修理を依頼してください。

すぐに修理依頼を

熱くなる、煙が出る、こげ臭いなどの異常時は、速やかにカメラの電池を取り出すこと（電池を取る）
そのまま使用すると火災、やけどの原因となります。電池を取り出す際、やけどに十分注意してください。電池を抜いて、販売店または当社サービス機関に修理を依頼してください。

水にかけたり水をかけたり、雨にぬらしたりしないこと（水かけ禁止）
発火したり感電の原因となります。

引火・爆発のおそれのある場所では使用しないこと（使用禁止）
プロパンガス・ガソリンなど引火性ガスや粉塵の発生する場所で使用すると、爆発や火災の原因となります。

レンズまたはカメラで直接太陽や強い光を見ないこと（見ないこと）
失明や視力障害の原因となります。

⚠ 注 意

ぬれた手でさわらないこと（感電注意）
感電の原因になることがあります。

製品は幼児の手の届かないところに置くこと（放置禁止）
ケガの原因になることがあります。

使用しないときは、レンズにキャップをつけるか太陽光のあたらない所に保管すること（保管注意）
太陽光が焦点を結び、火災の原因になることがあります。

三脚にカメラやレンズを取り付けたまま移動しないこと（移動禁止）
転倒したりぶつけたりしてケガの原因になることがあります。

日本語

このたびは、ニッコールレンズをお買い上げいただきありがとうございます。

ご使用の前にこの「使用説明書」をよくお読みのうえ、十分に理解してから正しくお使いください。お読みになった後は、お使いになる方がいつでも見られる所に必ず保管してください。

主な特長

- ニコンのAF［オートフォーカス］カメラ（F3AFを除く）との組み合わせでオートフォーカス撮影ができます。また、マニュアル（手動）によるピント合わせも可能です。
- 軽量・コンパクトで、また開放F値がF1.8と非常に明るく、標準レンズとして最適です。
- 被写体までの距離情報をカメラボディに伝達する機能を備えていますので、距離情報に対応したニコンカメラやスピードライト使用時、より的確な露出制御を実現する3D-マルチパターン測光や3D-マルチBL調光を可能とします。

注 記

- レンズのCPU信号接点は汚さないようにご注意ください。
- CPU信号接点を破損しますので、オート接写リングPK-1、PK-11、オートリング BR-4またはK1リングは使用になれません（PK-11の代わりにはPK-11Aリングを、またオートリングBR-4の代わりにはBR-6とBR-2Aを組み合わせてご使用ください）。その他のアクセサリーとカメラボディとの組み合わせ使用に際しては、必ず各製品の使用説明書も併せてご参照ください。
- ニコンF3AF用DX-1ファインダーと組み合わせての使用はできません。

被写界深度

プレビュー（絞り込み）機構を持つカメラでは、撮影前に被写界深度を確認することができます。

ファインダースクリーンとの組み合わせ

ニコンF6、F5、F4シリーズカメラボディには、多種類のファインダースクリーンがあり、レンズのタイプや撮影条件に合わせて最適なものを選べます。このレンズに適したファインダースクリーンは、下表のとおりです。（なお、ご使用に際しては、必ず、各カメラボディの使用説明書も併せてご参照ください。）

スクリーン / カメラ	A	B	C D	E	EC-B EC-E	F	G1	G2	G3 G4	H1 H3 H4	H2	J	K	L	M	P	R S T	U
F6	◎	◎		◎														
F5+DP-30	◎	◎		◎	◎			◎				◎		◎				
F5+DA-30	◎	◎		◎	◎			◎ (+1.0)				◎		◎				
F4+DP-20		◎				◎		◎ (+0.5)				◎	◎			◎		
F4+DA-20		◎ (−0.5)		◎ (−0.5)				◎ (+1.0)				◎ (+0.5)	◎ (+0.5)			◎ (−0.5)		
F3	◎	◎		◎				◎			◎	◎	◎	◎		◎	◎	◎

構図の決定やピント合わせの目的には

◎ ：最適です。
○ ：視野の一部が多少見にくくなりますが、撮影結果に全く影響がありません。
△ ：スプリットの合致像は見えますが、ピント合わせは精度上適しません。
( ) ：中央部重点測光時の補正値です。F6カメラの場合、測光値の補正は、カメラのカスタムメニュー「b6：スクリーン補正」を「Bor E以外」にセットして行います。B型およびE型以外を使用する場合は、補正量が0でも、「Bor E以外」にセットしてください。F5カメラの場合は、カスタムセッティングNo.18の設定で測光値の補正を行います。F4シリーズカメラの場合は、ファインダースクリーン露出補正ダイヤルを回して補正を行います。詳しくはカメラの使用説明書をご覧ください。

空欄：使用不適当です。ただし、Mスクリーンの場合、撮影倍率1／1倍以上の近接撮影に用いられるため、この限りではありません。

* 上記以外のカメラでB／B2／B3、E／E2／E3、K／K2／K3スクリーンの見え方は、それぞれF4＋DP-20のB、E、Kスクリーンの欄を参考にしてください。

最小絞りロックレバー（図A）

プログラムオートやシャッター優先オートによる撮影時は、絞りリングを最小絞りに固定しておくことができます。まずレンズの絞りリングを回し、最小絞り（最も大きい数値）を絞り指標に合わせます。次に、最小絞りロックレバーを絞りリングの方向にスライドし2つのオレンジ指標を合わせます。これで絞りリングは最小絞りでロックされます。ロックレバーを反対方向にスライドするとロックは解除されます。

カメラ内蔵フラッシュ使用時のご注意

ニコンの全てのフラッシュ内蔵カメラは、画面のケラレなくお使いいただけます。

レンズのお手入れと取り扱い上のご注意

- レンズ表面のホコリや汚れは、市販のレンズクリーナーを湿らせた柔らかい木綿の布で、中心から外側に円を描くように拭き取ります。
- シンナーやベンジンなどの有機溶剤は絶対に使用しないでください。
- レンズ表面の汚れや傷を防ぐために、L37Cフィルターを常用することをおすすめします。また、レンズフードも役立ちます。
- レンズをケースに入れるときは、必ず、レンズキャップを前後に取り付けてください。
- レンズを長期間使用しないときは、カビやサビを防ぐために、高温多湿のところを避けて風通しのよい場所に保管してください。また、直射日光のあたるところ、ナフタリンや樟脳のあるところも避けてください。
- レンズを水に濡らすと、部品がサビつくなどして故障の原因となりますのでご注意ください。
- ストーブの前など、高温になるところに置かないでください。極端に温度が高くなると、外観の一部に使用している強化プラスチックが変形することがあります。

付属アクセサリー

- 52mmスプリング式前キャップ

別売アクセサリー

- 52mmねじ込み式フィルター　●ソフトケース CL-S1　●ハードケース CL-30S
- ラバーフード HR-2　●裏ぶた LF-1　●テレコンバータ TC-201S/TC-14AS

仕 様

型式：	ニコンFマウントCPU内蔵Dタイプ、AFレンズ
焦点距離：	50mm
最大口径比：	1：1.8
レンズ構成：	5群6枚
画角：	46°（ニコンデジタルカメラ［ニコンDXフォーマット］装着時31°30′、IX240カメラ装着時38°）
撮影距離情報：	カメラボディへの撮影距離情報出力可能
ピント合わせ：	オートフォーカス（フォーカスリング回転によりマニュアルフォーカスも可）
撮影距離目盛：	∞～0.45m、1.75ft（例記）
最短撮影距離：	0.45m
絞り目盛：	1.8、2.8、4、5.6、8、11、16、22 最小絞りロック可能（ファインダー内直読み用目盛併記）
絞り方式：	自動絞り
測光方式：	CPU・AI方式のカメラボディでは開放測光、従来方式のカメラボディでは絞り込み測光。
アタッチメントサイズ：	52mm（P = 0.75mm）
大きさ：	約63.5mm（最大径）×約39mm（長さ：バヨネット基準面からレンズ先端まで）
質量（重さ）：	約155g

English

You are now the proud owner of the AF Nikkor 50mm f/1.8D, a lens that will provide you with years of exciting picture-taking opportunities. Before using this lens, please read these instructions and the notes on safety operations in your camera's instruction manual. Also, keep this manual handy for future reference.

Major features

- Autofocus operation is possible with Nikon autofocus cameras (except the F3AF); manual focus possible with all Nikon SLRs.
- Compact and lightweight. Ideal for a high-speed normal lens with a maximum aperture of f/1.8.
- For more accurate exposure control, subject distance information is transmitted from the lens to the camera body, providing 3D Matrix Metering and 3D Multi-Sensor Balanced Fill-Flash with appropriate Nikon cameras and Speedlights.

Important!

- Be careful not to soil or damage the CPU contacts.
- Do not attach the following accessories to the lens, as they might damage the lens CPU contacts: Auto Extension Ring PK-1, PK-11 (use PK-11A), Auto Ring BR-4 (use BR-6 with BR-2A), and K1 Ring.
  Other accessories may not be suitable when this lens is used with certain camera bodies. For details, refer to instruction manual for each product.
- This lens is not compatible when used with a Nikon F3AF camera with the AF Finder DX-1 attached.

Depth of field

If your camera has a depth of field preview (stop-down) function, depth of field can be observed while looking through the camera viewfinder.

Recommended focusing screens

Various interchangeable focusing screens are available for certain Nikon SLR cameras to suit any type of lens or picture-taking situation. Those recommended for use with this lens are listed in the table.

Screen / Camera	A	B	C D	E	EC-B EC-E	F	G1	G2	G3 G4	H1 H3 H4	H2	J	K	L	M	P	R S T	U
F6	◎	◎		◎								◎		◎				
F5+DP-30	◎	◎		◎	◎			◎				◎		◎				
F5+DA-30	◎	◎		◎	◎			◎ (+1.0)				◎		◎				
F4+DP-20		◎				◎		◎ (−0.5)				◎	◎			◎		
F4+DA-20		◎ (−0.5)		◎ (−0.5)				◎ (+1.0)				◎ (+0.5)	◎ (+0.5)			◎ (−0.5)		
F3	◎	◎		◎				◎			◎	◎	◎	◎		◎	◎	◎

◎ : Excellent focusing
○ : Acceptable focusing
Slight vignetting or moiré patterns appear in the viewfinder, but not on the film.
△ : Acceptable focusing
The in-focus image in the central spot may prove to be slightly out of focus on film. Focus on the surrounding matte area.
( ) : Indicates degree of exposure compensation needed (Center-Weighted metering only). For F6 cameras, compensate by selecting "Other screen" in Custom Setting "b6: Screen comp." and setting the EV level to -2.0 to +2.0 in 0.5 EV steps. When using screens other than type B or E, "Other screen" must be selected even when the required compensation value is "0" (no compensation required). For F5 cameras, compensate using Custom Setting #18 on the camera body. For F4-Series cameras, compensate using the Exposure Compensation Dial for the focusing screen.
See instruction manual of the camera body for more details.
Blank box means not applicable. Since type M screen can be used for both macrophotography at a 1:1 magnification ratio and for photomicrography, it has different applications than other screens.

- When using the B/B2/B3, E/E2/E3, and K/K2/K3 focusing screens in cameras other than those listed above, refer to the columns on the F4 + DP-20's B, E and K screens, respectively.

Minimum aperture lock (Fig. A)

For programmed auto or shutter-priority auto exposure shooting, use the minimum aperture lock lever to lock the lens aperture at f/22.

1 Set the lens to its minimum aperture (f/22) by aligning it with the aperture index.
2 Slide the lock lever toward the aperture ring, so the two orange dots are aligned.

To release the lock, slide the lever in the opposite direction.

Taking flash pictures with cameras with a built-in flash

All Nikon cameras with a built-in flash are usable and no vignetting occurs.

Lens care

- To remove dirt and smudges, use a soft, clean cotton cloth or lens tissue moistened with lens cleaner. Wipe in a circular motion from the center outward.
- Never use thinner or benzene to clean the lens as this might damage the lens, result in a fire, or cause health problems.
- To protect the front lens element, an NC filter is recommended at all times. A lens hood also helps protect the front of the lens.
- When storing the lens in the lens case, attach both front and rear caps.
- When the lens will not be used for a long time, store it in a cool, dry place to prevent mold. Also store the lens away from direct sunlight or chemicals such as camphor or naphthalene.
- Do not get water on the lens or drop it in water as this will cause it to rust and malfunction.
- Reinforced plastic is used for some parts of the lens. To avoid damage, never leave the lens in an excessively hot place.

Standard accessories

- 52mm snap-on front lens cap

Optional accessories

- 52mm screw-in filters　●Flexible lens pouch CL-S1　●Hard case CL-30S
- Rubber lens hood HR-2　●Rear lens cap LF-1　●Teleconverter TC-201/TC-14A

Specifications

Type of lens:	D-type AF Nikkor lens having built-in CPU and Nikon bayonet mount
Focal length:	50mm
Maximum aperture:	f/1.8
Lens construction:	6 elements in 5 groups
Picture angle:	46° [31°30′ with Nikon digital cameras (Nikon DX format); 38° with IX240 system cameras]
Distance information:	Output to camera body
Focusing:	Autofocus with Nikon autofocus cameras (except F3AF); manually via separate focus ring
Shooting distance scale:	Graduated in meters and feet from 0.45m (1.75 ft) to infinity (∞)
Closest focus distance:	0.45m (1.5 ft.)
Aperture scale:	f/1.8 to f/22 on both standard and aperture-direct-readout scales
Diaphragm:	Fully automatic
Exposure measurement:	Via full-aperture method with AI cameras or cameras with CPU interface system; via stop-down method for other cameras
Attachment size:	52mm (P = 0.75mm)
Dimensions:	Approx. 63.5mm dia. x 39mm extension from the camera's lens mounting flange
Weight:	Approx. 155g (5.5 oz)

Deutsch

Wir danken Ihnen für das Vertrauen, das Sie Nikon mit dem Kauf des AF Nikkor 50 mm f/1.8D bewiesen haben, und wir hoffen, daß Sie viele Jahre ungetrübte Freude an Ihrem neuen Objektiv haben werden. Bitte lesen Sie diese Gebrauchsanweisung sorgfältig durch sowie die entsprechenden Abschnitte in der Bedienungsanleitung Ihrer Kamera. Bewahren Sie diese Anleitung für späteres Nachschlagen griffbereit auf.

Hauptmerkmale

- Autofokusbetrieb mit entsprechend ausgerüsteten Nikon-Autofokuskameras (außer F3AF); manuelle Schärfeneinstellung mit allen Nikon-Spiegelreflexkameras.
- Kompakt und leicht im Gewicht. Ideal für ein lichtstarkes Normalobjektiv mit einer größten Blendenöffnung von 1:1,8.
- Für noch genauere Belichtungsregelung wird die Distanz zum Aufnahmeobjekt vom Objektiv an die Kamera übermittelt, so daß 3D-Matrix-Messung sowie 3D-Multi-Sensor-Aufhellblitzen mit entsprechend geeigneten Nikon-Kameras und Nikon-Blitzgeräts möglich ist.

Achtung!

- Halten Sie die CPU-Kontakte peinlich sauber, und schützen Sie sie vor Beschädigung!
- Folgendes Zubehör darf nicht an das Objektiv angesetzt werden, da es die CPU-Kontakte beschädigen könnte: Automatik-Zwischenring PK-1, PK-11 (stattdessen PK-11A verwenden), Automatikring BR-4 (stattdessen BR-6 mit BR-2A verwenden) und Zwischenring K1. Anderes Zubehör kann bei Verwendung des Objektivs mit gewissen Kameramodellen ungeeignet sein. Einzelheiten entnehmen Sie bitte der jeweiligen Bedienungsanleitung.
- Das Objektiv ist nicht zur Verwendung mit der Nikon F3AF mit angesetztem AF-Sucher DX-1 geeignet.

Schärfentiefe

Verfügt die Kamera über eine Taste oder einen Hebel zur Schärfentiefe-Vorschau (Abblendung), so läßt sich die Schärfentiefe im Kamerasucher verfolgen.

Empfohlene Einstellscheiben

Für bestimmte Nikon-Kameras stehen verschiedene auswechselbare Einstellscheiben zur Verfügung, um jeder Aufnahmesituation gerecht zu werden. Die zur Verwendung mit diesem Objektiv empfohlenen sind nachstehend aufgelistet:

Einstellscheibe / Kamera	A	B	C D	E	EC-B EC-E	F	G1	G2	G3 G4	H1 H3 H4	H2	J	K	L	M	P	R S T	U
F6	◎	◎		◎								◎		◎				
F5+DP-30	◎	◎		◎	◎			◎				◎		◎				
F5+DA-30	◎	◎		◎	◎			◎ (+1.0)				◎		◎				
F4+DP-20		◎				◎		◎ (−0.5)				◎	◎			◎		
F4+DA-20		◎ (−0.5)		◎ (−0.5)				◎ (+1.0)				◎ (+0.5)	◎ (+0.5)			◎ (−0.5)		
F3	◎	◎		◎				◎			◎	◎	◎	◎		◎	◎	◎

◎ : Hervorragende Scharfeinstellung
○ : Akzeptable Scharfeinstellung
Das Sucherbild vignettiert leicht. Die Aufnahme selbst bleibt hiervon unberührt.
△ : Brauchbare Scharfeinstellung.
Das im mittleren Kreis scharf eingestellte Bild könnte auf dem Film leicht unscharf abgebildet werden.
Stellen Sie auf dem umliegenden Mattfeld scharf.
( ) : Zeigt den Betrag zusätzlich erforderlicher Belichtungskorrektur (Nur mittenbetonte Belichtungsmessung).
Bei F6-Kameras korrigieren Sie durch Wahl von "Andere" in der Individualfunktion "b6: Einstellscheibe" und Einstellen des LW-Werts im Bereich zwischen −2,0 und +2,0 in 0,5-LW-Schritten. Bei Gebrauch von anderen Scheiben als B oder E, ist "Andere" auch dann zu wählen, wenn der erforderliche Korrekturwert "0" beträgt (keine Korrektur nötig). Zur Einstellung des Korrekturwerts am F5 Kameragehäuse dient die Individualfunktion Nr. 18. Mit den F4-Serien-Geräten durch den Belichtung-Kompensationsanzeiger für Visiermattscheiben kompensieren.
Näheres hierzu finden Sie in der Bedienungsanleitung des Kameragehäuses.
Ein Leerfeld bedeutet: unbrauchbar. Da die Einstellscheibe M sowohl für Maktrofotografie bis zum Abbildungsmaßstab 1:1 als auch Mikrofotografie eingesetzt werden kann, unterscheidet sich ihr Anwendungsbereich von dem anderer Einstellscheiben.

- Bei Verwendung der Scheiben B/B2/B3, E/E2/E3 bzw. K/K2/K3 in anderen als den obengenannten Kameras gelten die Spalten für die Scheiben B, E bzw. K auf F4 + DP-20.

Verriegelung auf kleinster Blende (Abb. A)

Für Programm- und Blendenautomatik muß der Blendenring auf kleinster Öffnung (22) verriegelt werden.

1 Drehen Sie den Blendenring, bis die Blendenzahl 22 dem Blendenindex gegenübersteht.
2 Schieben Sie den Riegel in Richtung auf den Blendenring, so daß die beiden orangefarbenen Punkte aufeinander ausgerichtet sind.

Zur Entriegelung schieben Sie den Riegel in die entgegengesetzte Richtung.

Blitzaufnahmen mit Kameras mit eingebautem Blitz

Dieses Objektiv ist ohne jegliche Vignettierungen für Blitzaufnahmen mit allen Nikon-Kameras mit eingebautem Blitz geeignet.

Pflege des Objektivs

- Reinigen Sie die Linsenoberfläche mit einem leicht mit Linsenreiniger angefeuchteten weichen, sauberen Baumwolltuch oder Linsenreinigungspapier. Wischen Sie dabei in einer größer werdenden Kreisbewegung von innen nach außen.
- Verwenden Sie keinesfalls Verdünnung oder Benzin zur Reinigung, da dieses zu Beschädigungen führen, Gesundheitsschäden verursachen oder ein Feuer auslösen könnte.
- Zum Schutz der Frontlinse empfiehlt es sich, stets ein NC-Filter aufgesetzt zu lassen. Die Gegenlichtblende wirkt als zusätzlicher Frontlinsenschutz.
- Bei Aufbewahrung des Objektivs in seinem Köcher sollten beide Objektivdeckel aufgesetzt sein.
- Bei längerer Nichtbenutzung sollte das Objektiv an einem kühlen, trockenen Ort aufbewahrt werden. Halten Sie das Objektiv von direkter Sonneneinstrahlung oder Chemikalien wie Kampfer oder Naphthalin fern.
- Halten Sie das Objektiv von Wasser fern, das zur Korrosion und zu Betriebsstörungen führen kann.
- Einige Teile des Objektivs bestehen aus verstärktem Kunststoff. Lassen Sie das Objektiv deshalb nie an übermäßig heißen Orten zurück!

Serienmäßiges Zubehör

- Aufsteckbarer Frontdeckel 52mm ϕ

Sonderzubehör

- Einschraubfilter 52 mm ϕ　●Objektivbeutel CL-S1　●Fester Objektivköcher CL-30S
- Gummi-Gegenlichtblende HR-2　●Objektivrückdeckel LF-1　●Telekonverter TC-201, TC-14A

Technische Daten

Objektivtyp:	AF Nikkor mit D-Charakteristik, eingebauter CPU und Nikon-Bajonett
Brennweite:	50 mm
Maximale Blendenöffnung:	f/1,8
Optischer Aufbau:	6 Linsen in 5 Gruppen
Bildwinkel:	46° [31°30′ bei Nikon-Digitalkameras (Nikon DX-Format); 38° bei IX240-Kameras]
Entfernungsdaten:	Werden an Kameras übertragen
Schärfeneinstellung:	Autofokus mit Nikon-Autofokuskameras (außer F3AF); manuell über separaten Fokussierring
Entfernungsskala:	Unterteilt in Meter und Fuß und zwar von 0,45m bis Unendlich (∞)
Kürzeste Aufnahmedistanz:	0,45 m
Blendenskala:	f/1.8 — f/22, sowohl auf der Standardskala als auch der Skala für Blendendirekteinspiegelung
Blendenart:	Vollautomatisch
Belichtungsmessung:	Offenblendenmessung bei Kameras mit AI-Blendenkupplung oder CPU-Interface-System; Arbeitsblendenmessung bei allen anderen Kameras
Befestigungsgröße:	52 mm (P = 0,75mm)
Abmessungen:	ca. 63,5 mm Durchm. x 39 mm Länge bis Flansch
Gewicht:	ca. 155 g

Français

Vous êtes maintenant l'heureux propriétaire d'un AF Nikkor 50mm f/1.8D, un objectif qui vous permettra de prendre des photos remarquables pendant des années. Avant d'utiliser cet objectif, veuillez lire ce mode d'emploi et les remarques sur la sécurité dans le mode d'emploi de votre boîtier. Conservez ce manuel à portée de la main pour toute référence ultérieure.

Principales caractéristiques

- L'autofocus est possible avec un boîtier autofocus Nikon (sauf le F3AF), la mise au point manuelle avec tous les appareils reflex Nikon.
- Compact et léger. Idéal pour un objectif normal grande vitesse à ouverture maximale de f/1.8.
- Pour assurer un contrôle d'exposition plus précis, l'information de distance au sujet est transmise de l'objectif au boîtier, ce qui permet la mesure matricielle 3D et le dosage auto flash/ambiance par multi-capteur 3D avec les boîtiers et flashes Nikon convenables.

Important

- Veiller à ne pas salir ni endommager les contacts CPU.
- Ne pas essayer de monter les accessoires suivants, car ils risquent d'abîmer les contacts: Bague d'auto-rallonge PK-1, PK-11 (utilisez PK-11A), Bague auto BR-4 (utilisez la bague BR-6 avec BR-2A) et Bague K1.
  D'autres accessoires peuvent ne pas convenir lorsque l'objectif est utilisé avec certains appareils. Se référer aux manuels d'instruction.
- Cet objectif n'est pas compatible avec le boîtier F3AF équipé du viseur DX-1.

Profondeur de champ

Si votre appareil est pourvu d'une fonction de prévisionnage de la mise au point (ouverture réelle), vous pouvez observer la profondeur de champ en regardant dans le viseur.

Écrans de mise au point recommandés

Divers écrans de mise au point sont disponibles pour certains appareils Nikon SLR qui s'adaptent à toutes les conditions de prise de vues. Les écrans recommandés avec cet objectif sont listés ci-dessons:

Verre / Appareil	A	B	C D	E	EC-B EC-E	F	G1	G2	G3 G4	H1 H3 H4	H2	J	K	L	M	P	R S T	U
F6	◎	◎		◎								◎		◎				
F5+DP-30	◎	◎		◎	◎			◎				◎		◎				
F5+DA-30	◎	◎		◎	◎			◎ (+1.0)				◎		◎				
F4+DP-20		◎				◎		◎ (−0.5)				◎	◎			◎		
F4+DA-20		◎ (−0.5)		◎ (−0.5)				◎ (+1.0)				◎ (+0.5)	◎ (+0.5)			◎ (−0.5)		
F3	◎	◎		◎				◎			◎	◎	◎	◎		◎	◎	◎

◎ : Mise au point excellente
○ : Mise au point passable
Un vignetage affecte l'image du verre. L'image sur la pellicule ne porte cependant aucune trace de ceci.
△ : Mise au point passable
L'image mise au point dans le cercle central pourrait s'avérer légèrement floue sur la pellicule. La mise au point doit donc être faite sur la couronne dépolie entourant le cercle central du verre de visée.
( ) : Indique la compensation de l'exposition additionnelle requise (Mesure pondérée centrale uniquement). Pour les appareils F6, corrigez en sélectionnant "Activ.: autre" dans le réglage personnalisé "b6: Plage visée" et en réglant le niveau IL de -2,0 à +2,0 par pas de 0,5 IL. Lorsque vous utilisez des verres autres que ceux de type B ou E, il faut sélectionner "Activ.: autre" même lorsque la valeur de correction est de "0" (pas de correction nécessaire). Pour les appareils F5, compenser en utilisant le réglage personnalisé n° 18 sur l'appareil. Pour les appareils de la série F4, compenser en utilisant le cadran de compensation de l'exposition prévu pour les filtres de mise au point.
Voyez le manuel d'instructions de l'appareil photo pour plus de détails.
Un blanc indique aucune application. Du fait que le verre M peut être utilisé pour la macrophotographie à un rapport d'agradissement 1:1 et pour la photomicrographie, il a des applications différentes de celles des autres verres.

- Lors de l'utilisation de verres B/B2/B3, E/E2/E3 ou K/K2/K3 dans des appareils autres que ceux indiqués ci-dessus, se reporter respectivement aux colonnes des verres B, E, K de F4 + DP-20.

Blocage d'ouverture minimale (Fig. A)

En mode Programme ou Auto priorité vitesse, réglez puis verrouillez le diaphragme sur l'ouverture minimale (f/22).

1 Réglez le diaphragme sur l'ouverture mini (f/22) en alignant sur le repère d'ouverture.
2 Glissez le curseur de blocage vers la bague de diaphragme de sorte que les deux points orange soient alignés.

Pour débloquer, glissez le curseur dans l'autre direction.

Prise de vues au flash avec un appareil à flash intégré

Tous les appareils Nikon à flash intégré sont utilisables et il n'y a pas de vignettage.

Soin de l'objectif

- Utilisez un chiffon en coton doux et propre ou du tissu de nettoyage pour objectif légèrement humidifié de liquide de nettoyage pour objectif pour éliminer la saleté et les taches. Essuyez avec des mouvements circulaires du centre vers l'extérieur.
- Ne jamais employer de solvant ou de benzènes qui pourrait endommager l'objectif, prendre feu ou nuire à la santé.
- Il est recommandé d'utiliser un filtre NC en permanence, pour protéger la lentille frontale. Un paresoleil assure également une bonne protection contre les chocs.
- Lors du rangement de l'objectif dans son étui, penser à remettre en place les bouchons avant et arrière.
- En cas d'inutilisation pour une longue période, entreposer le matériel dans un endroit frais, sec et aéré pour éviter les moisissures. Tenir le matériel éloigné des sources de lumière, et des produits chimiques (camphre, naphtaline, etc.).
- Eviter les projections d'eau ainsi que l'immersion, qui peut provoquer la rouille et des dommages irréparables.
- Divers matériaux de synthèse sont utilisés dans la fabrication. Pour éviter tout problème, ne pas soumettre l'objectif à de fortes chaleurs.

Accessoires fournis

- Bouchon avant d'objectif diamètre 52 mm

Accessoires en option

- Filtres vissants 52 mm　●Sac souple pour objectif CL-S1　●Etui rigide CL-30S
- Téléconvertisseurs TC-201, TC-14A　●Parasoleil de caoutchouc HR-2　●Bouchon arrière LF-1

Caractéristiques

Type d'objectif:	Nikkor AF de type D avec processeur et monture baïonnette Nikon
Focale:	50 mm
Ouverture maximale:	f/1,8
Construction optique:	6 éléments en 5 groupes
Champ angulaire:	46° [31°30′ avec l'appareil numérique Nikon (format Nikon DX); 38° sur les appareils de système IX240]
Informations sur la distance:	A l'appareil
Mise au point:	Autofocus avec un boîtier autofocus Nikon (sauf F3AF); manuel par bague de mise au point séparée
Echelle des distances:	Graduée en mètres et pieds depuis 0,45m (1,75 pieds) à l'infini (∞)
Distance de mise au point minimale:	0,45 m
Echelle des ouvertures:

Español

Usted es ahora el nuevo propietario del AF Nikkor 50 mm f/1.8D, un objetivo para que pueda disfrutar de muchos años de oportunidades para hacer fotografías excitantes. Antes de utilizar este objetivo, lea estas instrucciones y las notas sobre un uso seguro en el manual de instrucciones de su cámara. Guarde este manual en un lugar a mano para su referencia en el futuro.

Principales funciones

- Es posible un funcionamiento con enfoque automático en las cámaras de enfoque automático de Nikon (excepto F3AF); aunque es posible el enfoque manual con todas las SLR de Nikon.
- Compacto y liviano. Ideal para un objetivo normal de alta velocidad con una apertura máxima de f/1.8.
- Para un control de exposición más preciso, la información de distancia del objeto se transmite del objetivo a la cámara, para una medición por matriz tridimensional y un flash de relleno balanceado con sensor múltiple tridimensional, con las cámaras Nikon y Speedlights apropiados.

¡Importante!

- Tener cuidado de no manchar o dañar los contactos de la CPU.
- No montar en el objetivo los siguientes accesorios, ya que podrían dañar los contactos de la CPU: Anillo de Autoextensión PK-1, PK-11 (utilice PK-11A), Anillo Auto BR-4 (utilice BR-6 con BR-2A) o Anillo K1.
  Puede que otros accesorios no sean apropiados cuando se usa este objetivo con determinados cuerpos de cámara. Para más detalles, ver el manual de instrucciones de cada producto.
- Este objetivo no se puede usar con una cámara Nikon F3AF que lleve montado el Visor AF DX-1.

Profundidad de campo

Si su cámara tiene una función de previsualización de profundidad de campo (cierre de iris), puede observarse la profundidad de campo mientras mira por el visor de la cámara.

Pantallas de enfoque recomendadas

Hay diferentes pantallas de enfoque intercambiables para algunas cámaras SLR de Nikon apropiados para cualquier situación fotográfica. Las recomendadas para utilizar con este objetivo son las que aparecen en la lista a continuación.

Pantalla / Cámara	A	B	C D	E	EC-B EC-E	F	G1	G2	G3 G4	H1 H3 H4	H2	J	K	L	M	P	R S T	U
F6	◎	○		○								○		○				
F5+DP-30	◎	○		○	○			○				○		○				
F5+DA-30	◎	○		○	○			○ (+1.0)				○		○				
F4+DP-20		○		○		○		○ (+0.5)				○	○			○		
F4+DA-20		○ (+0.5)		○ (+0.5)				○ (+1.0)				○ (+0.5)	○ (+0.5)			○ (+0.5)		
F3	○	○		○				○			○	○	○	○		○	○	○

◎ : Enfoque excelente
○ : Enfoque aceptable
Ligero vifieteo afecta la imagen de la pantalla, pero la imagen de la película no es afectada por esto.
△ : Enfoque aceptable
La imagen enfocada en el círculo central puede resultar ligeramente desenfocada en la fotografía. Se aconseja enfocar mediante el área mate circundante.
( ) : Indica la cantidad de compensación adicional necesaria (Solamente medición ponderada central). Para cámaras F6, compense seleccionando "Otra pantalla" en el ajuste personal del usuario "b6: Compens pantalla" y ajustando el nivel EV a -2,0 a +2,0 en pasos de 0,5 EV. Cuando se utilice una pantalla que no sea de tipo B o E, debe seleccionarse "Otra pantalla" incluso cuando el valor de compensación requerido sea "0" (no se requiere compensación). Para la cámara F5 compense usando el ajuste personal del usuario No. 18 en el cuerpo de la cámara. Para las cámaras de la serie F4, compense usando el dial de compensación de exposición para las pantallas de enfoque.
Para más detalles, consulte el manual de instrucciones de la cámara.

Los blancos significan inaplicable. Como la pantalla de tipo M se usa para macrofotografía a una razón de aumento de 1:1 así como para microfotografía, su aplicación es distinta a la de las demás pantallas.

- Cuando se utilicen las pantallas de enfoque B/B2/B3, E/E2/E3 y K/K2/K3 en cámaras distintas de las relacionadas arriba, vea las columnas de las pantallas B, E y K, de F4 + DP-20 respectivamente.

Bloqueo de la apertura mínima (Fig. A)

Para disparar con exposición automática programada o automática con prioridad al obturador, utilizar la palanca de bloqueo de la apertura mínima para fijar la apertura del objetivo en f/22.

1 Ajustar el objetivo a su apertura mínima (f/22) alineándolo con el índice de apertura.

2 Deslice la palanca de fijación hacia el anillo de aperturas para que se alineen dos puntos naranjas. Para desbloquearlo, deslizar la palanca en la dirección opuesta.

Cuando se hacen fotografías con flash en cámaras con flash incorporado

Todas las cámaras Nikon con flash incorporado pueden utilizarse sin que se produzca un viñetado.

Forma de cuidar el objetivo

- Para eliminar la suciedad y las manchas, utilice un paño de algodón suave y limpio o un papel para cristales empapado con limpiador de cristales. Limpie con un movimiento circular del centro al borde exterior.
- No usar en ningún caso disolvente o benceno para limpiar el objetivo ya que podría dañarlo, provocar un incendio o causar problemas sanitarios.
- Se recomienda utilizar en todo momento un filtro NC para proteger el elemento frontal del objetivo. También un parasol contribuirá a proteger la parte frontal del objetivo.
- Cuando se guarde el objetivo en su estuche, colocarle las dos tapas.
- Cuando no se vaya a utilizar el objetivo durante largo tiempo, guardarlo en un lugar fresco y seco para evitar la formación de moho. Guardar el objetivo, además, lejos de la luz solar directa o de productos químicos tales como alcanfor o naftalina.
- No mojar el objetivo ni dejarlo caer al agua, ya que se oxidaría y no funcionaría bien.
- Algunas partes del objetivo son de plástico reforzado. Para evitar daños, no dejarlo nunca en un lugar excesivamente caliente.

Accesorios estándar

- Tapa frontal a presión de 52mm

Accesorios opcionales

- Filtros roscados de 52 mm •Bolsa de objetivo flexible CL-S1 •Valija dura CL-30S
- Teleconvertidores TC-201, TC-14A •Parasol de hule HR-2 •Tapa trasera del objetivo LF-1

Especificaciones

Tipo de objetivo:	AF Nikkor tipo D con CPU incorporada y montura de bayoneta Nikon
Distancia focal:	50 mm
Abertura máxima:	f/1.8
Estructura del objetivo:	6 lentes en 5 grupos
Angulo de imagen:	46° [31°30′ con cámaras digitales Nikon (Formato Nikon DX); 38° con cámaras de sistema IX240]
Información de distancia:	Salida al cuerpo de la cámara
Enfoque:	Enfoque automático con cámaras de enfoque automático de Nikon (excepto F3AF); manual por anillo de enfoque independiente
Escala de distancias de las tomas:	Graduada en metros y en pies desde 0,45m (1,75 pies) hasta infinito (∞)
Distancia de enfoque más cercana:	0,45 m (1,5 pies)
Escala de aberturas:	f/1.8 — f/22 en escalas normales y de lectura directa de aberturas
Diafragma:	Totalmente automático
Medición de la exposición:	Método de abertura total con cámaras AI o cámaras con sistema de interfase CPU; método de reducción de parada para otras cámaras.
Tamaño de accesorios:	52 mm (P = 0,75mm)
Dimensiones:	Aprox. 63,5 mm de diám. x 39 mm desde la pestaña de montaje
Peso:	Aprox. 155 g (5,5 onzas)

Italiano

Ora potete dire con orgoglio di possedere l'AF Nikkor 50mm f/1.8D, un obiettivo che vi offrirà per anni eccitanti opportunità per scattare fotografie. Prima di usare l'obiettivo, leggete queste istruzioni e le note sulle operazioni di sicurezza contenute nel manuale di istruzioni della vostra fotocamera. Tenere inoltre il presente manuale a portata di mano per poterlo consultare in futuro.

Caratteristiche principali

- Il funzionamento con messa a fuoco automatica è possibile con le fotocamere autofocus Nikon (tranne la F3AF); la messa a fuoco manuale è possibile con tutte le reflex Nikon.
- Unità compatta e leggera. Ideale per un obiettivo normale ad alta velocità e apertura massima di f/1.8.
- Per un controllo più accurato dell'esposizione, le informazioni sulla distanza del soggetto vengono trasmesse dall'obiettivo al corpo della fotocamera, garantendo il 3D Matrix Metering e il 3D Multi-Sensor Balanced Fill-Flash con le fotocamere e gli Speedlight Nikon appropriati.

Importante!

- Fate attenzione a non sporcare o danneggiare i contatti CPU.
- Gli accessori elencati non vanno montati su questo obiettivo, in quanto potrebbero danneggiarne i contatti CPU: Anello di Prolunga Automatico PK-1, PK-11 (usare PK-11A), Anello Auto BR-4 (usare BR-6 con BR-2A), Anello K1.
  Altri accessori, nell'impiego con determinati corpi camera, possono risultare inadatti. Per maggiori dettagli, consultate i relativi manuali di istruzioni.
- Quest'ottica non è utilizzabile abbinata alla fotocamera Nikon F3AF con il mirino autofocus DX-1 montato.

Profondità di campo

Se la vostra fotocamera è dotata di un pulsante o di una leva per l'anteprima della profondità di campo (Stop-Down), è possibile osservare la profondità di campo guardando nel mirino della fotocamera.

Schermi di messa a fuoco consigliati

Per alcune fotocamere SLR Nikon sono disponibili vari schermi di messa a fuoco intercambiabili adatti a ogni situazione di ripresa. Gli schermi consigliati per l'uso con questo obiettivo sono elencati sotto.

Schermo / Fotocamera	A	B	C D	E	EC-B EC-E	F	G1	G2	G3 G4	H1 H3 H4	H2	J	K	L	M	P	R S T	U
F6	◎	○		○								○		○				
F5+DP-30	◎	○		○	○			○				○		○				
F5+DA-30	◎	○		○	○			○ (+1.0)				○		○				
F4+DP-20		○		○		○		○ (+0.5)				○	○			○		
F4+DA-20		○ (+0.5)		○ (+0.5)				○ (+1.0)				○ (+0.5)	○ (+0.5)			○ (+0.5)		
F3	◎	○		○				○			○	○	○	○		○	○	○

◎ : Messa a fuoco eccellente
○ : Messa a fuoco accettabile
L'immagine sullo schermo presenta una riduzione di luminosità o tracce di fenomeno del moiré. Questo però non lascia tracce sulla pellicola.
△ : Messa a fuoco accettabile
L'immagine messa a fuoco al centro potrebbe risultare leggermente fuori fuoco sulla pellicola. Mettere a fuoco la zona circostante il soggetto.
( ) : Indica il valore della compensazione di esposizione aggiuntiva richiesto (Solamente misurazione a preferenza centrale). Con le fotocamere F6, compensare selezionando "Otra pantalla" nell'impostazione personalizzata "b6: Compens pantalla", quindi impostando il livello EV tra -2.0 e +2.0 ad intervalli di 0,5 EV. Quando si utilizzano schermate diverse da B o E, è necessario selezionare "Otra pantalla" anche quando il valore di compensazione richiesto è pari a "0" (nessuna compensazione necessaria). Per la fotocamera F5, compensare utilizzando l'impostazione personalizzata 18 sul corpo della fotocamera. Per gli apparecchi della serie F4, compensare utilizzando il quadrante di compensazione dell'esposizione previsto per i filtri di messa a fuoco.
Per ulteriori dettagli, fare riferimento al manuale d'istruzioni della fotocamera.

Il quadrato vuoto non è applicabile. Come lo schermo del tipo M può essere utilizzato per macrofotografia con rapporto di ingrandimento 1:1 e fotomicrografia, esso presenta differenti applicazioni che agli altri schermi.

- Impiegando gli schermi B/B2/B3, E/E2/E3 ed K/K2/K3 con fotocamere diverse da quelle elencate sopra, fare riferimento alle colonne riguardanti gli schermi B, E e K di F4 + DP-20, rispettivamente.

Blocco al diaframma minimo (Fig. A)

Per la ripresa nei modi di esposizione automatica Programmata o a Priorità dei tempi, fate uso della leva di blocco al diaframma minimo, per mantenere prefissato il valore f/22.

1 Regolate il diaframma al valore minimo, f/22, allineandolo all'indice delle aperture.

2 Spingete la leva di blocco verso l'anello di apertura cosicché i due puntini arancioni risultino allineati.
Per liberare la leva, spingetela nella direzione opposta.

Quando si scattano fotografie con il flash utilizzando fotocamere con flash incorporato

Tutte le fotocamere Nikon con flash incorporato sono utilizzabili e non si riscontrerà alcuna riduzione di luminosità ai margini dell'immagine (vignettatura).

Cura e manutenzione dell'obiettivo

- Per rimuovere sporco e macchie, utilizzare un panno di cotone morbido o un panno per lenti imbevuto con un detergente per lenti. Passare il panno con un movimento circolare dal centro verso il bordo esterno.
- Per la pulizia non utilizzate mai solventi o benzina, che potrebbero danneggiare l'obiettivo, causare incendi o problemi di intossicazione.
- Per la protezione della lente frontale è buona norma tenere sempre montato un filtro NC. Anche il paralume contribuisce validamente a proteggere la parte anteriore dell'obiettivo.
- Prima di porre l'obiettivo nell'astuccio o in borsa, montate entrambi i coperchi protettivi.
- Se rimane a lungo inutilizzato, riponetelo in un ambiente fresco e ventilato per prevenire la formazione di muffe. Tenetelo inoltre lontano dal sole o da agenti chimici come canfora o naftalina.
- Non bagnatelo e fate attenzione che non cada in acqua. La formazione di ruggine potrebbe danneggiarlo in modo irreparabile.
- Alcune parti della montatura sono realizzate in materiale plastico rinforzato. Per evitare danni non lasciate mai l'obiettivo in un luogo eccessivamente caldo.

Accessori in dotazione

- Tappo anteriore da 52mm dia.

Accessori opzionali

- Filtri a vite da 52mm •Portaobiettivo morbido CL-S1 •Portaobiettivo duro CL-30S
- Teleconvertidori TC-201, TC-14A •Il cappuccio de gomma HR-2 •Tappo posteriore LF-1

Caratteristiche tecniche

Tipo:	Obiettivo AF Nikkor tipo D con CPU incorporata e attacco a baionetta Nikon.
Lunghezza focale:	50 mm
Apertura massima:	f/1.8
Costruzione obiettivo:	6 elementi in 5 gruppi
Angolo di campo:	46° [31°30′ con fotocamera digitale Nikon, (Formato Nikon DX); 38° con fotocamere sistema IX240]
Dati distanze:	Uscita verso il corpo fotocamera
Messa a fuoco:	Messa a fuoco automatica con fotocamere autofocus Nikon (tranne F3AF); manuale mediante anello di messa a fuoco separato
Scala della distanza di ripresa:	Graduata in metri e piedi da 0,45m all'infinito (∞).
Distanza focale minima:	0,45m
Scala delle aperture:	f/1.8 — f/22 sia sulla scala standard che sulla scala di lettura diretta della apertura
Diaframma:	Completamente automatico
Misurazione dell'esposizione:	Con metodo ad apertura massima per le fotocamere AI o per quelle con sistema di interfaccia CPU; con metodo Stop-Down per le altre fotocamere.
Misura dell'accessorio:	52 mm (P = 0,75mm)
Dimensioni:	Circa. 63,5 mm diam. x 39 mm estensione della flangia
Peso:	Circa 155 g

■被写界深度表 ■Depth of field ■Schärfentiefentabelle ■Profondeur de champ
■Profundidad de campo ■Profondità di campo ■景深刻度表 ■景深刻度表

(m)

撮影距離 Focused distance / Eingestellte Entfernung / Distance de mise au point / Distancia de enfoque / Distanza messa a fuoco / 聚焦距离	被写界深度 Depth of field / Schärfentiefe / Profondeur de champ / Profundidad de campo / Profondità di campo / 景深 / 景深									撮影倍率 Reproduction ratio / Abbildungsmaßstab / Rapport de reproduction / Relación de reproducción / Rapporto di riproduzione / 成像率
	f/1.8	f/2	f/2.8	f/4	f/5.6	f/8	f/11	f/16	f/22	
0.45	0.448–0.452	0.447–0.453	0.446–0.454	0.445–0.455	0.443–0.458	0.440–0.461	0.436–0.465	0.430–0.473	0.423–0.482	1/6.64
0.5	0.497–0.503	0.496–0.504	0.495–0.505	0.493–0.507	0.490–0.510	0.486–0.515	0.481–0.521	0.473–0.531	0.464–0.543	1/7.63
0.6	0.595–0.605	0.594–0.606	0.592–0.608	0.589–0.612	0.584–0.617	0.578–0.624	0.570–0.634	0.558–0.650	0.544–0.672	1/9.60
0.7	0.693–0.708	0.692–0.708	0.688–0.712	0.684–0.717	0.677–0.724	0.668–0.736	0.657–0.750	0.640–0.776	0.620–0.809	1/11.55
0.8	0.790–0.811	0.789–0.812	0.784–0.817	0.778–0.824	0.769–0.834	0.757–0.849	0.742–0.870	0.718–0.906	0.693–0.955	1/13.50
1.0	0.983–1.02	0.981–1.02	0.974–1.03	0.963–1.04	0.949–1.06	0.929–1.08	0.905–1.12	0.868–1.19	0.828–1.28	1/17.4
1.2	1.17–1.23	1.17–1.23	1.16–1.24	1.14–1.26	1.12–1.29	1.09–1.33	1.06–1.39	1.01–1.50	0.95–1.65	1/21.3
1.5	1.46–1.54	1.45–1.55	1.44–1.57	1.41–1.60	1.38–1.65	1.33–1.72	1.28–1.82	1.20–2.02	1.12–2.34	1/27.1
2	1.92–2.08	1.92–2.09	1.88–2.13	1.84–2.20	1.78–2.29	1.70–2.44	1.61–2.65	1.48–3.13	1.36–4.00	1/36.8
3	2.82–3.20	2.81–3.22	2.74–3.32	2.64–3.48	2.52–3.73	2.35–4.16	2.18–4.89	1.94–6.89	1.72–13.79	1/56.2
5	4.52–5.60	4.47–5.68	4.29–6.01	4.04–6.58	3.75–7.53	3.40–9.65	3.04–14.92	2.58–186.84	2.20–∞	1/95.0
∞	44–∞	40–∞	29–∞	20–∞	14–∞	10–∞	7–∞	5–∞	4–∞	1/∞

中国语

祝贺您拥有了 AF 尼克尔 50mm f/1.8D，该镜头为您提供了拍摄令人振奋、永志纪念的相片的机会。在使用本镜头之前，请详阅此说明书及您所受用的相机使用说明书上的安全操作事项，并保管于近便之处，以便将来查阅。

主要特征

- 与尼康自动对焦相机一起使用时，可自动对焦(F3AF除外)，手控对焦适用于所有尼康的SLR(单镜头反射)。
- 外型轻巧。适合快速普通镜头，光圈最大为 f/1.8。
- 如有 3D 矩阵测量和 3D 多路传感器及相应的尼康相机和闪灯的均衡闪光，被摄主体的信号会从镜头传给相机，曝光控制将会更精确。

重要事项

- 小心不要弄脏或弄坏 CPU（中央处理器）接点。
- 不要将下列配件安装于该镜头上，因这些配件会损坏镜头 CPU 的触点：自动伸缩环 PK-1、PK-11（使用 PK-11A）、自动环 BR-4（一起使用 BR-6 和 BR-2A）及 K1 号环。
  上述以外的配件，根据它们与照相机的组合情况，也有不宜使用的可能 。所以使用配件时，请务必参阅所使用的照相机的说明书。
- 本镜头不能使用于安装有自动对焦取景器 DX-1 的尼康 F3AF（F3 自动照相机）照相机。

景深

如果你的相机有景深预检（缩小光圈）功能，则筒通过相机取景窗来观察景深。

请使用聚焦屏

各种聚焦屏可通用于尼康 SLR 相机的任何相应的摄影场景 。
下面所列可用于本镜头：

聚焦屏 / 相机	A	B	C D	E	EC-B EC-E	F	G1	G2	G3 G4	H1 H3 H4	H2	J	K	L	M	P	R S T	U
F6	◎	○		○								○		○				
F5+DP-30	◎	○		○	○			○				○		○				
F5+DA-30	◎	○		○	○			○ (+1.0)				○		○				
F4+DP-20		○		○		○		○ (+0.5)				○	○			○		
F4+DA-20		○ (+0.5)		○ (+0.5)				○ (+1.0)				○ (+0.5)	○ (+0.5)			○ (+0.5)		
F3	○	○		○				○			○	○	○	○		○	○	○

◎：最佳聚焦
○：可能对焦
取景窗内有轻微晕映或波纹图形，但胶片上不会有。
△：可以接受的聚焦
中心点的聚焦图象在胶卷上可能略为散焦。在四周的暗淡地方聚焦。
( )：显示光圈补偿值（仅在偏重中央测光时）。F6相机通过选择自选设定“b6：屏幕补偿”中的“其他屏幕”作补偿，并且将曝光补偿标准设定在-2.0 EV 以 2 EV 强。当使用 B 型和E型之外的屏幕，“其他屏幕”务必要选中，即使必需的补偿值为0（没有补偿需要）。F5 相机请用机身上的“自选设定#18”作补偿-F4 系列相机请用聚焦屏的“曝光补偿刻度”作补偿。
详情请参阅相机机身说明书。
空白意为不宜使用。因为 M 型聚焦屏可同时用 1：1 放大倍率进行宏观摄影和微缩摄影，因此，不在此限。
- 使用B/B2/B3、E/E2/E3和K/K2/K3聚焦屏时，可分别参照F4+DP-20表B、E和K型对焦屏

最小光圈锁定（图 A）

要作程序自动或快门先决自动曝光摄影时，请用最小光圈锁定杆将镜头的光圈锁定在 f/22 的位置上。
1. 将镜头对准光圈指示，并设定于最小光圈（f/22）。
2. 将锁定杆滑向光圈环，使两个橙色点对齐。
如要释放锁定时，请将锁定杆推往相反的方向。

使用内置闪光灯的相机拍照

所以 Nikon 内置闪光灯的相机均可使用及不会产生晕映。

镜头的维护保养

- 用柔软的干净棉布或镜头纸沾镜头清洁剂除去灰尘和污垢 。应从镜头的中心旋转地向外擦拭。
- 切勿使用稀释剂或苯溶液去清洁镜头，因有可能损伤镜头，或造成火灾，或损害健康 。
- 为了保护前镜片，最好经常装上 NC 滤光镜片 。镜头的遮光罩也有助于保护镜头的前镜片 。
- 当把镜头保存在镜盒中时，请盖好前盖和后盖 。
- 当镜头准备长时间不用时，一定要保存在凉爽干燥的地方以防生霉。而且，不可放在阳光直接照射或放有化学药品梯脑或卫生丸等的地方 。
- 注意不要溅水于镜头上或落到水中。因为将会生锈而发生故障 。
- 镜头的一部分部件采用了强化塑料 。不要把镜头放置在高温的地方，以免损坏 。

标准配件

52mm 扣撑式镜头前盖

选购配件

- 52 毫米旋入式滤镜
- 柔性镜头袋 CL-S1
- 遥控转换器 TC-201、TC-14A
- 硬盒 CL-30S
- 橡胶遮光罩 HR-2
- 后镜头罩 LF-1

规格

镜头形式：	D 型 AF 尼克尔镜头内装有 CPU 中央处理器和尼康卡口座
焦距：	50mm
最大光圈：	f/1.8
镜头构造：	5 个组群中有 6 个元件
图象角度：	46°［使用尼康数字式相机（尼康DX格式）为31° 30′。使用IX240系统相机时为38° ］
距离信息：	输入机身
对焦：	使用尼康自动对焦相机时，自动对焦（F3AF 除外）；手控则用独立变焦环。
拍摄距离刻度：	以公尺和英尺从 0.45m（1.75ft）至无限（∞）级度
最短拍摄距离：	0.45 米（1.5 英尺）
光圈值刻度：	在标准和光圈直接读取刻度上刻有f/1.8 – f/22
光圈：	全自动
曝光测量：	AI相机或连接CPU的系列相机，采用全光圈方式，其他相机则采用缩小光圈的方式。
安装尺寸：	52mm（P=0.75mm）
尺寸：	直径大约 63.5mm，从相机的镜头安装凸缘伸出 39mm
重量：	约 155g

■Depth of field

(ft)

Focused distance	Depth of field									Reproduction ratio
	f/1.8	f/2	f/2.8	f/4	f/5.6	f/8	f/11	f/16	f/22	
1.5	1′5-7/8″–1′6-1/16″	1′5-7/8″–1′6-1/16″	1′5-13/16″–1′6-1/8″	1′5-3/4″–1′6-3/16″	1′5-11/16″–1′6-5/16″	1′5-9/16″–1′6-7/16″	1′5-3/8″–1′6-5/8″	1′5-1/8″–1′6-7/8″	1′4-7/8″–1′7-5/16″	1/6.8
1.7	1′8-1/4″–1′8-1/2″	1′8-3/16″–1′8-1/2″	1′8-1/8″–1′8-9/16″	1′8-1/16″–1′8-11/16″	1′7-15/16″–1′8-13/16″	1′7-3/4″–1′9″	1′7-1/4″–1′9-1/16″	1′7-1/4″–1′9-1/16″	1′6-13/16″–1′10-1/4″	1/8.0
2.0	1′11-3/4″–2′3/16″	1′11-3/4″–2′3/16″	1′11-5/8″–2′3/16″	1′11-1/2″–2′7/16″	1′11-5/16″–2′5/8″	1′11-1/16″–2′15/16″	1′10-3/4″–2′3-3/8″	1′10-1/4″–2′2-1/16″	1′9-11/16″–2′2-15/16″	1/9.8
2.5	2′5-5/8″–2′6-5/16″	2′5-9/16″–2′6-3/8″	2′5-7/16″–2′6-9/16″	2′5-3/16″–2′6-13/16″	2′4-7/8″–2′7-1/8″	2′4-7/16″–2′7-11/16″	2′3-15/16″–2′8-3/8″	2′3-1/16″–2′9-11/16″	2′2-3/16″–2′11-5/16″	1/12.8
3	2′11-7/16″–3′7/16″	2′11-3/8″–3′5/8″	2′11-1/8″–3′7/8″	2′10-3/4″–3′1-1/4″	2′10-5/16″–3′1-13/16″	2′9-11/16″–3′2-11/16″	2′8-7/8″–3′3-13/16″	2′7-11/16″–3′5-7/8″	2′6-5/16″–3′8-5/8″	1/15.7
4	3′10-15/16″–4′1-1/16″	3′10-13/16″–4′1-3/16″	3′10-3/8″–4′1-11/16″	3′9-11/16″–4′2-1/2″	3′8-7/8″–4′3-9/16″	3′7-11/16″–4′5-5/16″	3′6-1/4″–4′7-11/16″	3′4-1/8″–5′-1/8″	3′1-7/8″–5′9-5/8″	1/21.7
5	4′10-1/4″–5′1-3/4″	4′10-1/16″–5′2″	4′9-3/8″–5′2-13/16″	4′8-5/16″–5′4-1/8″	4′7″–5′6″	4′5-1/8″–5′9″	4′3″–6′1-3/16″	3′11-13/16″–6′9-1/2″	3′8-1/2″–7′10-9/16″	1/27.6
7	6′8-1/2″–7′3-3/4″	6′8-3/16″–7′4-3/16″	6′6-3/4″–7′6″	6′4-11/16″–7′8-7/8″	6′2-1/8″–8′1″	5′6-3/4″–8′7-15/16″	5′6-3/4″–9′6-5/16″	5′1-1/8″–11′5-1/4″	4′7-9/16″–15′1-5/8″	1/39.4
10	9′4-13/16″–10′8″	9′4-1/16″–10′9″	9′1-1/4″–11′1″	8′9-3/16″–11′7″	8′4-5/16″–12′5″	7′9-13/16″–14′2″	7′2-3/4″–16′5″	6′5-1/4″–23′6″	5′3-3/8″–49′0″	1/57.1
20	17′8″–23′0″	17′5″–23′5″	16′7″–25′2″	15′5″–28′4″	14′2″–34′1″	12′7″–49′11″	11′1″–109′10″	9′3″–∞	7′9″–∞	1/116.2
∞	145′–∞	131′–∞	93′–∞	65′–∞	47′–∞	33′–∞	24′–∞	16′–∞	12′–∞	1/∞

中國語

祝賀您擁有了 AF 尼克爾 50mm f/1.8D，該鏡頭為您提供了拍攝令人振奮、永志紀念的相片的機會。在使用本鏡頭之前，請詳閱此說明書及您所受用的相機使用說明書上的安全操作事項，並保管於近便之處，以便將來查閱。

主要特徵

- 與尼康自動對焦相機一起使用時，可自動對焦(F3AF除外)，手控對焦適用于所有尼康的SLR(單鏡頭反射)。
- 外型輕巧。適合快速普通鏡頭，光圈最大為 f/1.8 。
- 如有 3D 矩陣測量和 3D 多路傳感器及相應的尼康相機和閃燈的均衡閃光，被攝主體的信號會從鏡頭傳給相機，曝光控制將會更精確。

重要事項

- 小心不要弄髒或弄壞CPU（中央處理器）接點。
- 不要將下列配件安裝于該鏡頭上，因這些配件會損壞鏡頭 CPU 的觸點：自動伸縮環 PK-1、PK-11（使用 PK-11A）、自動環 BR-4（一起使用 BR-6 和 BR-2A）及 K1 號環。
  上述以外的配件，根據它們與照相機的組合情況，也有不宜使用的可能。所以使用配件時，請務必參閱所使用的照相機的說明書。
- 本鏡頭不能使用于安裝有自動對焦取景器 DX-1 的尼康 F3AF（F3 自動照相機）照相機。

景深

如果你的相機有景深預檢（縮小光圈）功能，則筒通過相機取景窗來觀察景深。

請使用聚焦屏

各種聚焦屏可通用於尼康 SLR 相機的任何相應的攝影場景。
下面所列可用於本鏡頭：

聚焦屏 / 相機	A	B	C D	E	EC-B EC-E	F	G1	G2	G3 G4	H1 H3 H4	H2	J	K	L	M	P	R S T	U
F6	◎	○		○								○		○				
F5+DP-30	◎	○		○	○			○				○		○				
F5+DA-30	◎	○		○	○			○ (+1.0)				○		○				
F4+DP-20		○		○		○		○ (+0.5)				○	○			○		
F4+DA-20		○ (+0.5)		○ (+0.5)				○ (+1.0)				○ (+0.5)	○ (+0.5)			○ (+0.5)		
F3	○	○		○				○			○	○	○	○		○	○	○

◎：最佳聚焦
○：可能對焦
取景窗內有輕微暈映或波紋圖形，但膠片上不會有。
△：可以接受的聚焦
中心點的聚焦圖象在膠卷上可能略為散焦。在四周的暗淡地方聚焦。
( )：顯示光圈補償值（僅在偏重中央測光時）。F6相機通過選擇自選設定“b6：屏幕補償”中的“其他屏幕”作補償，並且將曝光補償標準設定在-2.0 EV 以 2 EV 強。當使用 B 型和E型之外的屏幕，“其他屏幕”務必要選中，即使必需的補償值為0（沒有補償需要）。F5 相機請用機身上的“自選設定#18”作補償-F4 系列相機請用聚焦屏的“曝光補償刻度”作補償。
詳情請參閱相機機身說明書。
空白意為不宜使用。因為 M 型聚焦屏可同時用 1：1 放大倍率進行宏觀攝影和微縮攝影，因此，不在此限。
- 使用B/B2/B3、E/E2/E3和K/K2/K3聚焦屏時，可分別參照F4+DP-20表B、E和K型對焦屏

最小光圈鎖定（圖 A）

要作程序自動或快門先決自動曝光攝影時，請用最小光圈鎖定桿將鏡頭的光圈鎖定在 f/22 的位置上。
1. 將鏡頭對準光圈指示，並設定于最小光圈（f/22）。
2. 將鎖定桿滑向光圈環，使兩个橙色點對齊。
如要釋放鎖定時，請將鎖定桿推往相反的方向。

使用內置閃光燈的相機拍照

所以 Nikon 內置閃光燈的相機均可使用及不會產生暈映。

鏡頭的維護保養

- 用柔軟的幹淨棉布或鏡頭紙沾鏡頭清潔劑除去灰塵和污垢。應从鏡頭的中心旋轉地向外擦拭。
- 切勿使用稀釋劑或苯溶液去清潔鏡頭，因有可能損傷鏡頭，或造成火災，或損害健康。
- 為了保護前鏡片，最好經常裝上 NC 濾光鏡片。鏡頭的遮光罩也有助於保護鏡頭的前鏡片。
- 當把鏡頭保存在鏡盒中時，請蓋好前蓋和後蓋。
- 當鏡頭準備長時間不用時，一定要保存在涼爽干燥的地方以防生黴。而且，不可放在陽光直接照射或放有化學藥品梯腦或衛生丸等的地方。
- 注意不要濺水于鏡頭上或落到水中，因為將會生鏽而發生故障。
- 鏡頭的一部分部件採用了強化塑料。不要把鏡頭放置在高溫的地方，以免損壞。

標準配件

52mm 扣撑式鏡頭前蓋

選購配件

- 52 毫米旋入式濾鏡
- 柔性鏡頭袋 CL-S1
- 遙控轉換器 TC-201、TC-14A
- 硬盒 CL-30S
- 橡膠遮光罩 HR-2
- 後鏡頭罩 LF-1

規格

鏡頭形式：	D 型 AF 尼克爾鏡頭內裝有 CPU 中央處理器和尼康卡口座
焦距：	50mm
最大光圈：	f/1.8
鏡頭構造：	5 個組群中有 6 個元件
圖象角度：	46°［使用尼康數字式相機（尼康DX格式）為31° 30′。使用IX240系統相機時為38° ］
距離信息：	輸入機身
對焦：	使用尼康自動對焦相機時，自動對焦（F3AF 除外）；手控則用獨立變焦環
拍攝距離刻度：	以公尺和英尺從 0.45m（1.75ft）至無限（∞）級度
最短拍攝距離：	0.45 米（1.5 英尺）
光圈值